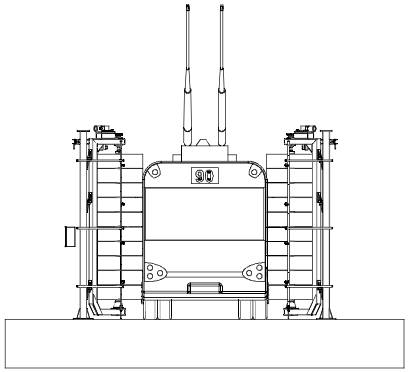

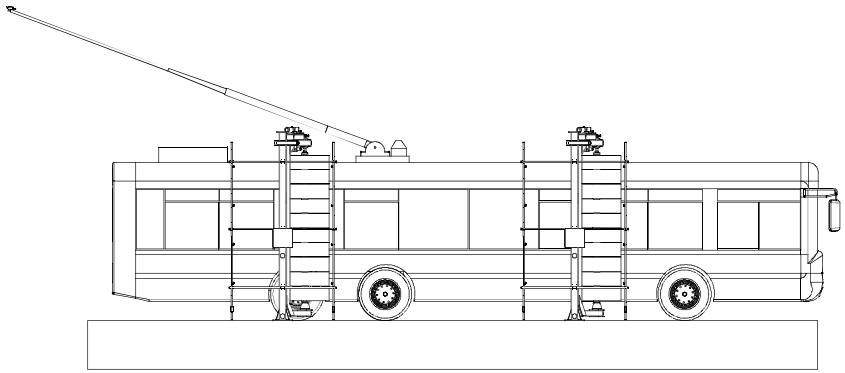

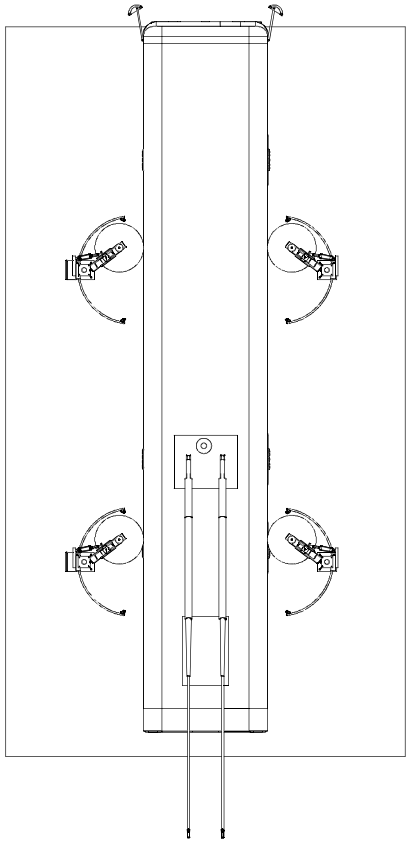

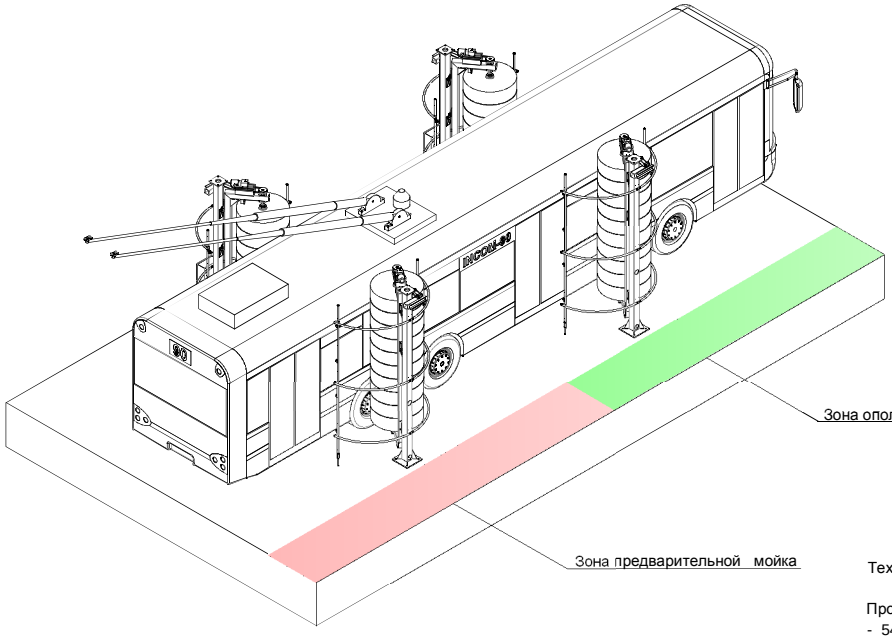

Технические характеристики:

Производительность комплекса :
- 54 единиц техники в час

Производительность очистных сооружений:
- макс. 80 куб.м. в час
- плановая 25 куб.м. в час
- контур нейтрализации 3 куб.м.
- контур утилизации 500 кг. влажного субстрата в сутки.

Проект	Документ	Содержание	Проект	Раздел	Изделие	Узел	Деталь	Индекс	TRO_W.20.001.01.001.GB	
			TRO_W	Общий	Общий	Общий	Общий	Спец.		
			TRO_W	20	001	01	001	GB	Лист 1	Листов 1

		Подп.	Дата		
Версия				TRO_W.20.001.01.001.GB	Katrinas 7, Riga Latvia, LV- 1045 TEL: (+371) 67326112 incoms90@internet.lv
Руководитель проекта				Троллейбусная мойка	
Проектировал					
Исполнил					

INCOM-90®
www.incom90.lv

Для документа

TRO_W.20.001.01.001.GB