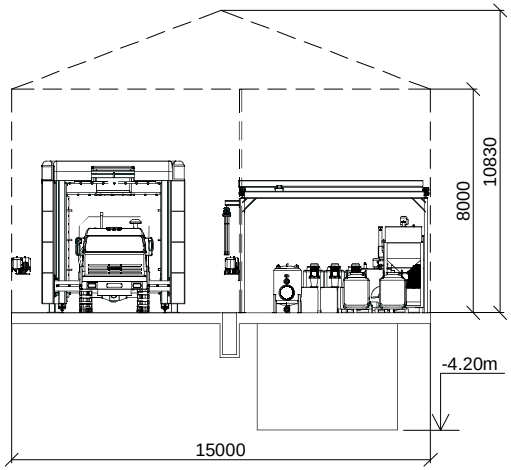

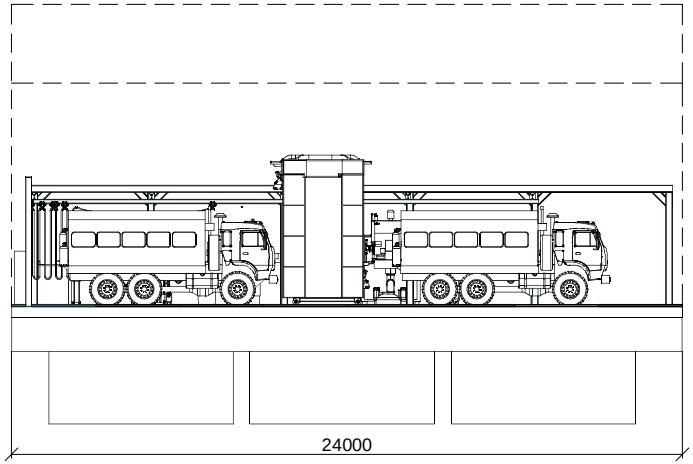

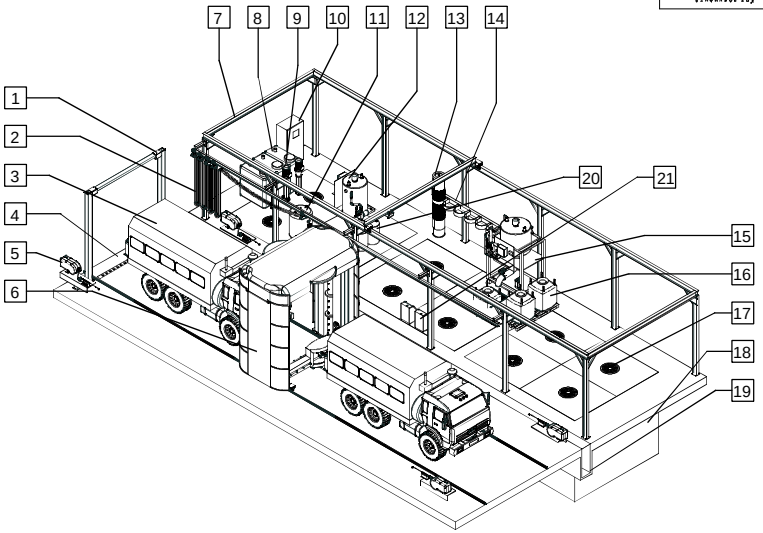

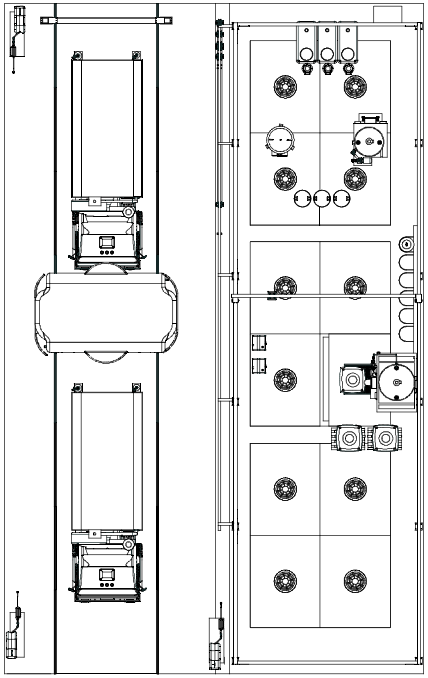

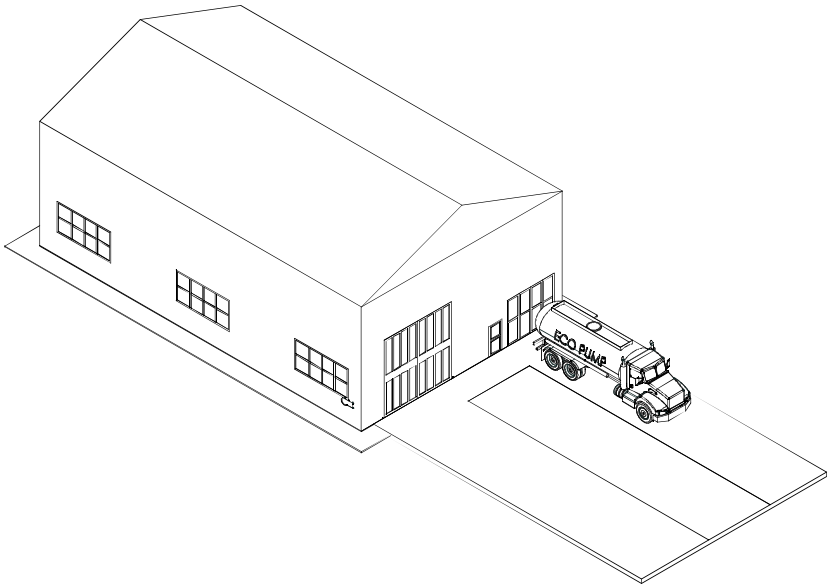

Технические характеристики:

Производительность комплекса :
- 30 единиц бронетехники в час (экспрессная мойка)
- 10 единиц бронетехники в час (улучшенная мойка)

Производительность очистных сооружений:
- макс. 60 куб.м. в час
- плановая 15 куб.м. в час
- контур нейтрализации 3 куб.м.
- контур утилизации 500 кг. влажного субстрата в сутки.

Здание каркасное , из легкосборных конструкций.

N	
1	Арка нанесения моющего средства.
2	Энергоподвес.
3	Объект мойки
4	Бетонное основание.
5	Стенд оператора.Мойка вручную высоким давлением.Дезинфекция. 4 рабочих места.
6	Портал RHP 6315_U
7	Рама кран-балки.
8	Баки накопительные.
9	Насосы водяные.
10	Шкаф управления.
11	Фильтр кварцевый.
12	Установка нейтрализации. Оборотной воды.
13	Сменные кассеты фильтров-картриджей.
14	Кронштейны для хранения фильтров-картриджей.
15	Флотационная водоочистная установка.
16	Фильтрующие мешки типа Биг-Бэг.
17	Люк отстойника.
18	Система бетонных отстойников.
19	Лоток приемный.
20	Моющее средство. Дезинфектант.
21	Аппараты высокого давления для ручной мойки. Дистанционное включение.
22	

Проект	Документ	Содержание	Проект	Раздел	Изделие	Узел	Деталь	Индекс	URAL2.20.001.01.001.GB	
			SHI_M	Общий	Общий	Общий	Общий	Спец.		
			URAL2	20	001	01	001	GB	Лист 1	Листов 1

Версия		Подп.	Дата	URAL2.20.001.01.001.GB	Katrinas 7, Riga Latvia, LV- 1045 TEL: (+371) 67326112 incom90@internet.lv	INCOM-90® www.incom90.lv
Руководитель проекта						
Проектировал				Мойка спецтранспорта. Компоновка объекта.		
Исполнил						