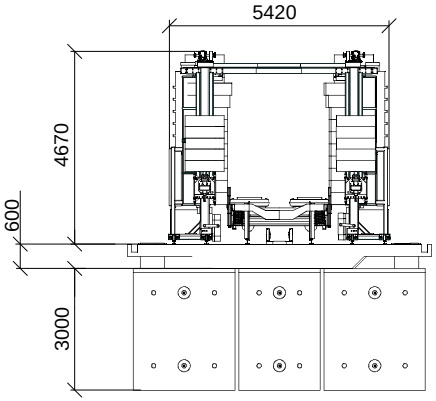

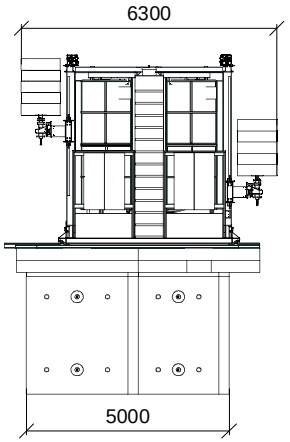

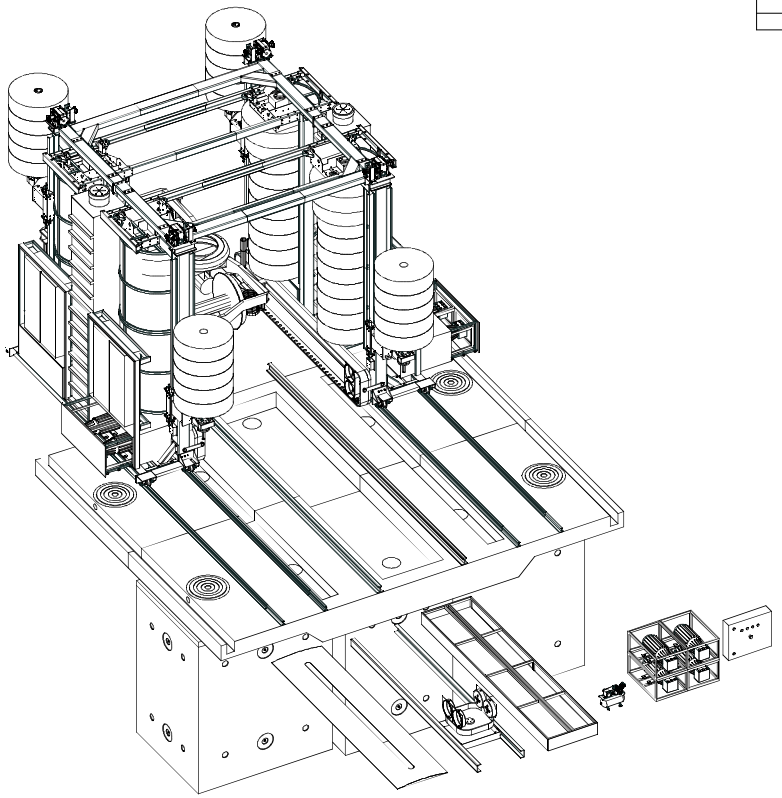

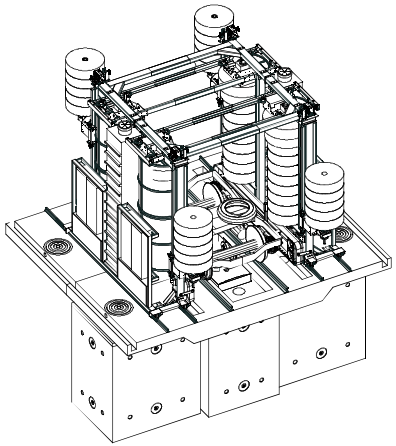

Проект	Документ	Содержание	Проект	Раздел	Изделие	Узел	Деталь	Индекс	METRO.00.000.00.000.SP.	
			SHI_M	Общий	Общий	Общий	Общий	Спец.		
			METRO	00	000	00	000	SP	Лист 1	Листов 1

		Подп.	Дата
Версия			
Руководитель проекта			
Проектировал			
Исполнил			

METRO.00.000.00.000.SP

Мойка метрополитена.
Портальная установка.

Katrinas 7, Riga
Latvia, LV- 1045
TEL: (+371) 67326112
incom90@internet.lv

INCOM-90®
www.incom90.lv

Для документа

METRO.00.000.00.000.SP