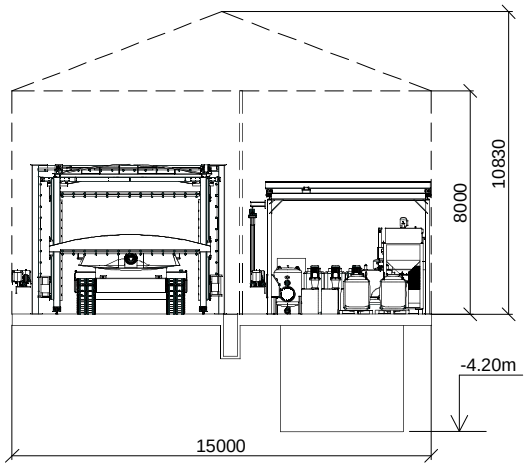

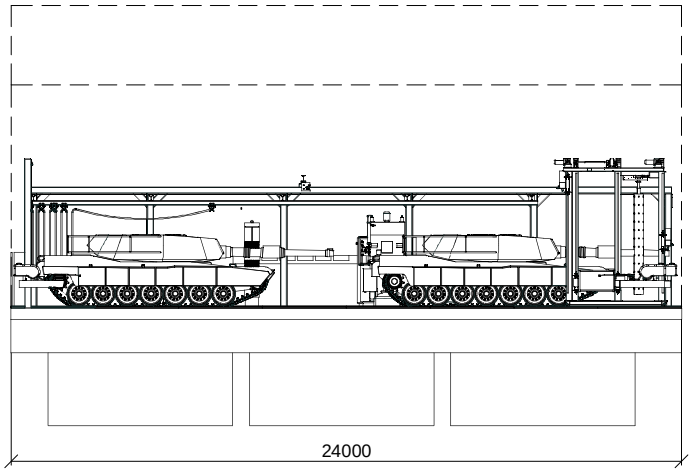

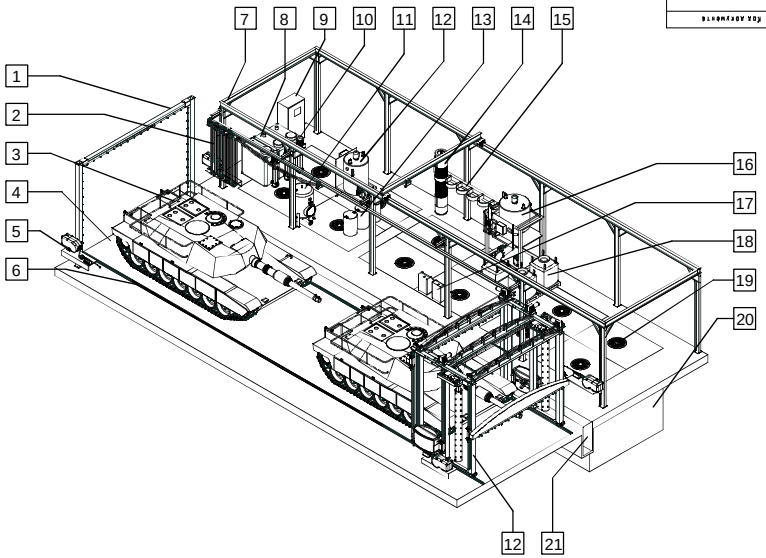

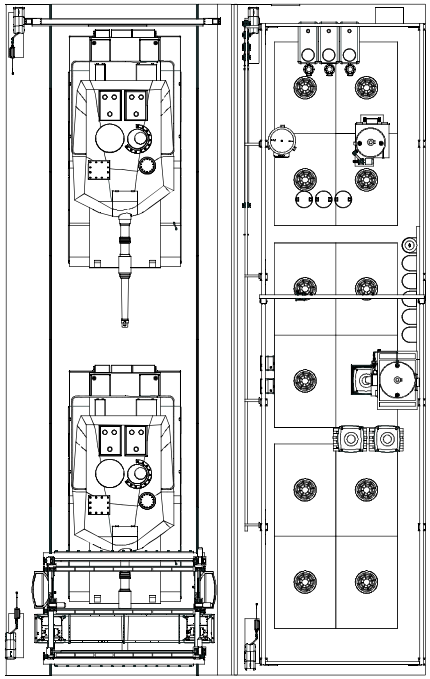

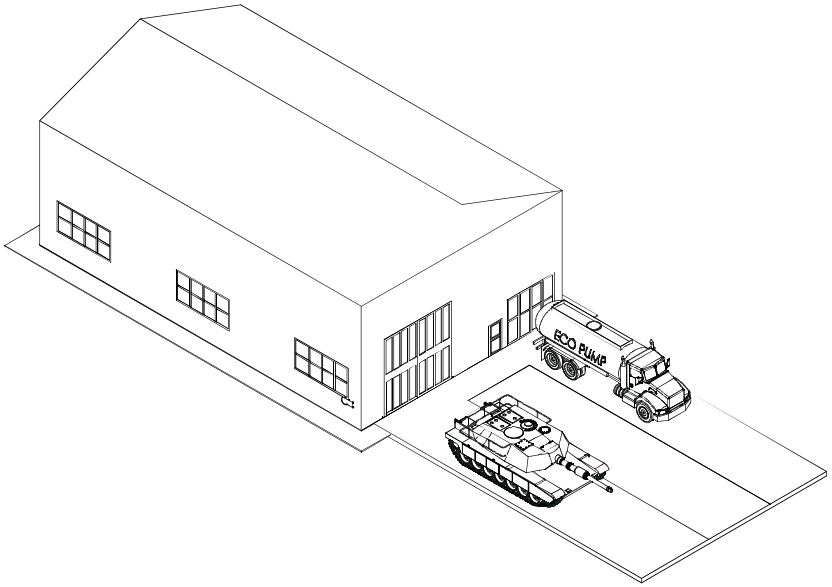

Технические характеристики:

Производительность комплекса :
- 30 единиц бронетехники в час (экспрессная мойка)
- 10 единиц бронетехники в час (улучшенная мойка)

Производительность очистных сооружений:
- макс. 60 куб.м. в час
- плановая 15 куб.м. в час
- контур нейтрализации 3 куб.м.
- контур утилизации 500 кг. влажного субстрата в сутки.

Здание каркасное , из легкосборных конструкций.

№	
1	Арка нанесения моющего средства.
2	Энергоподвес.
3	Объект мойки.
4	Бетонное основание.
5	Стенд оператора.Мойка вручную высоким давлением.Дезинфекция. 4 рабочих места.
6	Рельсы портала.
7	Рама кран-балки.
8	Баки накопительные.
9	Шкаф управления.
10	Насосы водяные.
11	Фильтр кварцевый.
12	Установка нейтрализации. Оборотной воды.
13	Моющее средство. Дезинфектант.
14	Сменные кассеты фильтров-картриджей.
15	Кронштейны для хранения фильтров-картриджей.
16	Флотационная водоочистная установка.
17	Аппараты высокого давления для ручной мойки. Дистанционное включение.
18	Фильтрующие мешки типа Биг-Бэг.
19	Люк отстойника.
20	Система бетонных отстойников.
21	Лоток приемный.
22	

Проект	Документ	Содержание	Проект	Раздел	Изделие	Узел	Деталь	Индекс	URAL1.20.002.01.001.GB	
			SHI_M	Общий	Общий	Общий	Общий	Спец.		
			URAL1	20	002	01	001	GB	Лист 1	Листов 1

		Подп.	Дата	URAL1.20.002.01.001.GB	Katrinas 7, Riga Latvia, LV- 1045 TEL: (+371) 67326112 incom90@internet.lv	INCOM-90 www.incom90.lv
Версия						
Руководитель проекта				Мойка бронетехники.Габариты. Компановка.		
Проектировал						
Исполнил						